Mit Sicherheit gut aufgehoben.

HARTMANN TRESORE

DE

BEDIENUNGSANLEITUNG
SafeLogic Stealth ZS-40002

BEDIENUNGSANLEITUNG FÜR DEN MANAGER UND BENUTZER

1. Werkseinstellungen

a. Der Managercode lautet 1-1-1-1-1-1
b. Der Benutzercode lautet 1-2-3-4-5-6

2. Funktionen des Manager-Codes

a. Schloss öffnen
b. Manager-Code ändern
c. Hinzufügen oder Löschen des Benutzercodes
d. Aktivieren oder deaktivieren des Benutzercodes

3. Funktionen des Benutzercodes

a. Benutzercode ändern
b. Schloss öffnen

WICHTIG:

1. **Aus Sicherheitsgründen empfehlen wir, den Manager- und den Benutzercode sofort nach Inbetriebnahme des Schlosses zu ändern**
2. **Programmierungen immer bei geöffnetem Schloss und geöffneter Tresortür durchführen.**
3. **Vergewissern Sie sich vor dem Schließen der Tresortür, dass alle Programmierungen korrekt sind.**
4. **Überprüfen Sie einen neuen Code mindestens 3-mal, bevor Sie die Tür schließen, um sicherzustellen, dass der Code korrekt geändert wurde.**
5. **Das System lässt nicht zu, dass der Manager-Code und der Benutzercode auf sechs Nullen (0-0-0-0-0-0) eingestellt werden kann.**
6. **Aus Sicherheitsgründen empfehlen wir, den Benutzercode zu löschen oder wenigstens zu ändern, falls dieser nicht genutzt wird!**
7. **Um Batteriestrom zu sparen, schaltet das System in den Standby-Modus, wenn innerhalb von 10 Sekunden keine Taste gedrückt wird. Der Standby-Modus wird durch zwei kurze Pieptöne angezeigt. Eingabevorgänge, die noch nicht abgeschlossen sind, müssen komplett wiederholt werden.**
8. **Lassen Sie nicht zu, dass Ihr persönlicher Code ausspioniert wird. Verdecken Sie bei der Eingabe des Codes das Tastenfeld so weit wie möglich, damit niemand sehen kann, welche Taste Sie drücken.**
9. **Vergewissern Sie sich nach dem Schließen der Tür, dass sie sicher geschlossen und verriegelt ist.**
10. **Nur zur Verwendung in Innenräumen geeignet.**

1 | DAS SCHLOSS AUFWECKEN

Berühren Sie den Bildschirm mit der flachen Hand und streichen Sie darüber. Die Ziffern werden angezeigt.

normaler Modus

Zufallsmodus

Je nachdem, welcher Modus aktiviert ist, werden die Zahlen entweder standardmäßig oder nach dem Zufallsprinzip angeordnet. Im Zufallsmodus werden die Zahlen jedes Mal, wenn Sie das Schloss aufwecken, anders angeordnet.

Umschalten der Tastatur-Modi

Wecken Sie das Schloss auf und drücken Sie die Sterntaste (**x**). Mit jedem Drücken der Sterntaste wird der Modus gewechselt.

In den Stealth-Modus wechseln (Ausschalten des Signaltons)

Um den Signalton beim Drücken einer Zifferntaste auszuschalten, drücken Sie die Sterntaste und halten Sie sie drei Sekunden lang gedrückt. „BEEP OFF“ wird angezeigt. **Um den Ton wieder einzuschalten**, drücken Sie die Sterntaste und halten Sie sie drei Sekunden lang gedrückt. „BEEP ON“ wird angezeigt.

2 | CODE ÄNDERN

a. 0-0-0-0-0-0 eingeben, 1 Piepton
b. Vorhandenen Code eingeben, 1 Piepton
c. Neuen 6-stelligen Code eingeben, 2 Pieptöne
d. Wiederholung des neuen 6-stelligen Codes, 1 Piepton

● 3 Pieptöne bedeuten, dass der Code nicht erlaubt ist, oder zur Wiederholung nicht der identische Code eingegeben wurde. Der bestehende Code ist weiterhin gültig. Wiederholen Sie die Schritte a bis d.

● Aus Sicherheitsgründen empfehlen wir, den Manager- und den Benutzercode sofort nach Inbetriebnahme des Schlosses zu ändern.

3 | BENUTZERCODE HINZUFÜGEN (dies kann nur der Manager)

Werksseitig ist ein Benutzercode (1-2-3-4-5-6) installiert.
Falls der Code gelöscht wurde, folgen Sie diesen Schritten, um den Benutzercode erneut hinzuzufügen:
a. Manager-Code eingeben und die letzte Ziffer gedrückt halten, 1 Piepton, 2 Pieptöne
b. Taste „1“ drücken, 1 Piepton
c. Neuen 6-stelligen Code eingeben, 2 Pieptöne
d. Wiederholung des neuen 6-stelligen Codes, 1 Piepton

● 3 Pieptöne bedeuten, dass der Code nicht erlaubt ist, oder zur Wiederholung nicht der identische Code eingegeben wurde. Wiederholen Sie die Schritte a bis d.

4 | BENUTZERCODE DEAKTIVIEREN (dies kann nur der Manager)

a. Manager-Code eingeben und die letzte Ziffer gedrückt halten, 1 Piepton, 2 Pieptöne
b. Taste „2“ drücken, 1 Piepton

5 | BENUTZERCODE AKTIVIEREN (dies kann nur der Manager)

a. Manager-Code eingeben und die letzte Ziffer gedrückt halten, 1 Piepton, 2 Pieptöne
b. Taste „1“ drücken, 1 Piepton

6 | BENUTZERCODE LÖSCHEN (dies kann nur der Manager)

a. Manager-Code eingeben und die letzte Ziffer gedrückt halten, 1 Piepton, 2 Pieptöne
b. Taste „3“ drücken, 1 Piepton

7 | SCHLOSS ÖFFNEN

Wenn Ihr Tresor mit Schloßtyp EL-0601 ausgerüstet ist

a. Gültigen Manager- oder Benutzercode eingeben, 1 Piepton
b. Das Schloß öffnet
c. Nach 6 Sekunden verriegelt das Schloß automatisch selbst. Solange das Riegelwerk geöffnet ist, bleibt auch das Schloß geöffnet. Wird das Riegelwerk geschlossen, schließt auch das Schloß und ist verriegelt.◘ 3 Pieptöne bedeuten, dass ein ungültiger Code eingegeben wurde. Wiederholen Sie den Schritt a mit einem gültigen Code.

Achtung! Das Schloss bleibt solange geöffnet, bis Sie es manuell schließen! Stellen Sie sicher, dass Sie sich nach dem Schließen der Tresortür auch das Schloss schließen. Prüfen Sie, ob die Tür und das Schloss tatsächlich geschlossen und verriegelt sind.
● 3 Pieptöne bedeuten, dass ein ungültiger Code eingegeben wurde. Wiederholen Sie die Schritte a und b mit einem gültigen Code.

Hinweis: Wenn Sie nicht wissen, mit welchem Schloß Ihr Tresor ausgerüstet ist, probieren Sie bitte beide Varianten aus. Solange Sie keine Gewalt anwenden, können Sie nichts falsch machen. In den meisten Fällen müssen Sie nach dem Öffnen des Schlosses auch noch das Riegelwerk mit einem separaten Griff öffnen, bevor Sie die Tür aufziehen können.

8 | SPERRUNG NACH VIER FALSCHEINGABEN

Die Eingabe von vier aufeinanderfolgenden ungültigen Codes führt zu einer 5-minütigen Strafzeit. Das Gerät piept in 5-Sekunden-Intervallen und zeigt damit an, dass es sich in der Strafzeit befindet. Während sich das System in der Strafzeit befindet, reagieren die Tasten nicht. Die Strafzeit wird durch das Entfernen der Batterie nur unterbrochen, nicht verkürzt oder gelöscht. Nach dem Wiedereinsetzen der Batterie wird die Strafzeit fortgesetzt, bis die 5 Minuten abgelaufen sind.
Ende der Strafzeit - 1 langer und 2 kurze Töne. Zwei weitere Falscheingaben führen zu einer weiteren 5-minütigen Strafzeit. Eine korrekte Codeeingabe führt dazu, dass erneut vier aufeinanderfolgende ungültige Codes eingegeben werden könnten, bevor das Schloß für 5 Minuten gesperrt wird.

9 | UNTERSPANNUNGSANZEIGE

Nach einer Codeeingabe kann das Schloss durch mehrmaliges Blinken und Piepen der Eingabeeinheit anzeigen, dass die Batteriespannung zu niedrig ist. Die Batterie ist sozusagen leer und muss umgehend gewechselt werden.

10 | BATTERIE WECHSELN

In geschlossenem Zustand ziehen Sie durch eine horizontale Bewegung die Eingabeeinheit gerade von der Eingabeeinheit-Basis ab. Entfernen Sie die vorhandene Batterie und setzen Sie eine neue 9V ALKALINE Batterie in die dafür vorgesehene Aussparung an der Innenseite der Eingabeeinheit ein. Achten Sie unbedingt auf eine korrekte Polung. (Abb. 1) Stecken Sie die Eingabeeinheit auf die vier Magneten und die zwei Metallstifte der Eingabeeinheit-Basis. Achten Sie darauf, dass die Eingabeeinheit richtig herum aufgesetzt wird (EASTHOUSE Schriftzug unten). Die Eingabeeinheit wir durch vier Magnete und die zwei Metallstifte an der Eingabeeinheit-Basis gehalten. (Abb. 2) Wenn sich das Schloß in geschlossenem Zustand befindet, kann die Eingabeeinheit immer gerade von der Eingabeeinheit-Basis abgezogen werden.

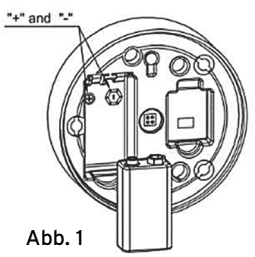

Abb. 1

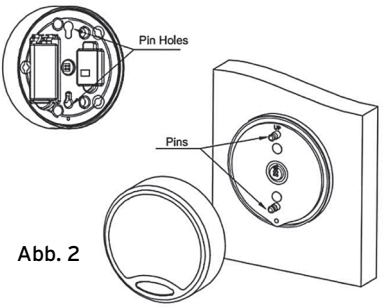

Abb. 2

Mit Sicherheit gut aufgehoben.

www.hartmann-tresore.de

HARTMANN TRESORE AG
Pamplonastraße 2
33106 Paderborn
Deutschland

+49 (0)5251 1744-179
support@hartmann-tresore.de

© HARTMANN TRESORE AG Bedienungsanleitung SafeLogic Stealth ZS-40002 Serie. Irrtümer und Druckfehler vorbehalten.