MONTAGEANLEITUNG

Waffenschubladentresor Serie Linn

* maximale Traglast der Schienen 120 kg

A Entnahme der Schublade

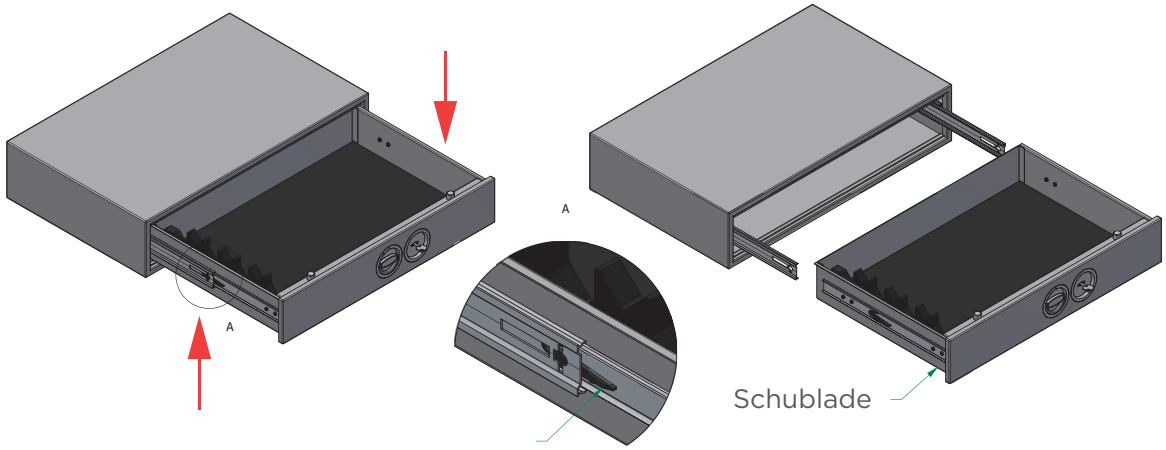

Zum Entfernen der Schublade, ziehen Sie diese ganz heraus bis in den Schienen jeweils ein schwarzer Hebel zu sehen ist. Drücken Sie beide Hebel gleichzeitig, gegenläufig, (einen nach oben einen nach unten) während Sie die Schublade weiter herausziehen. Bitte beachten Sie, dass nach der Trennung der Schienen das volle Gewicht der Schublade gehalten werden muss.

B Befestigung des Korpus an der Wand und am Boden

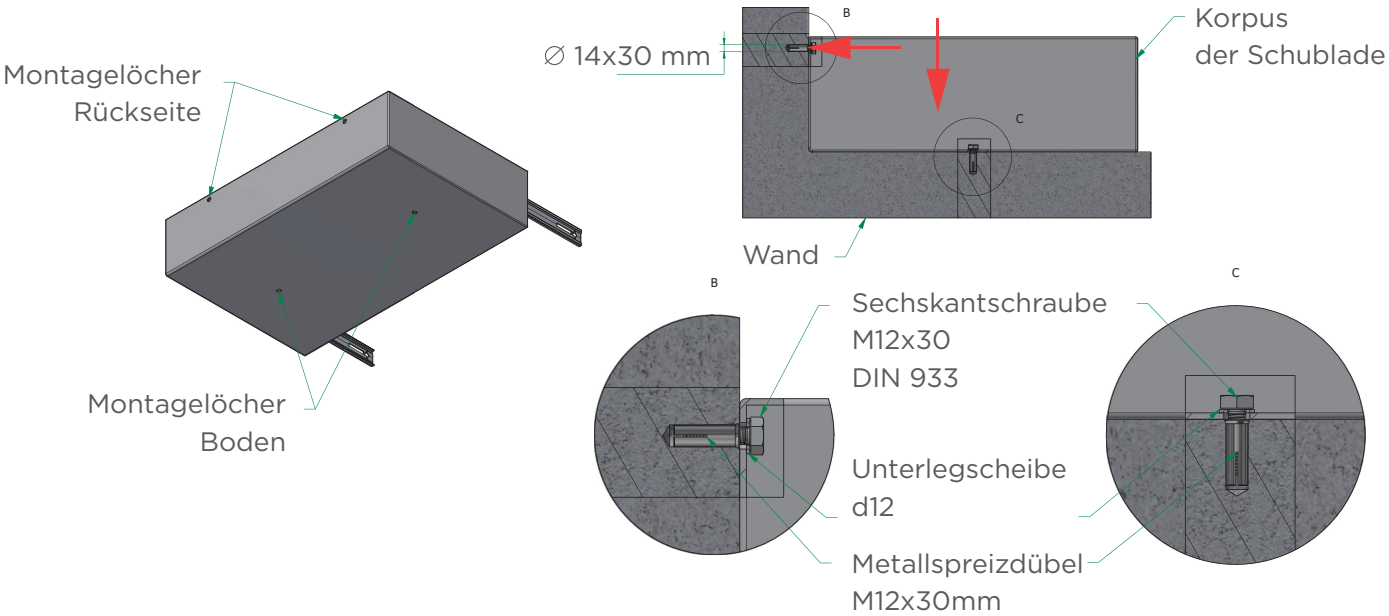

C Montage der Schublade im Korpus

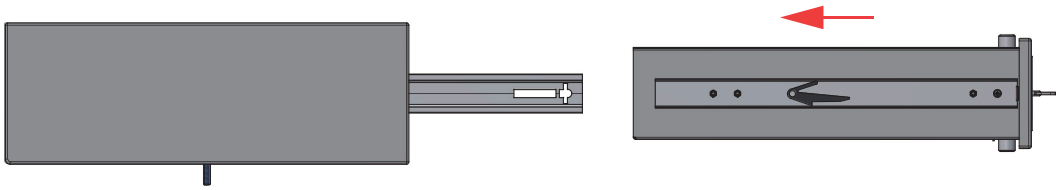

Halten Sie die Schublade waagerecht und schieben Sie die an der Schublade befestigten inneren Schienen in die äußeren Schienen im Korpus. Schieben Sie die Schublade vollständig in den Korpus bis die Schienen einrasten. Ziehen Sie die Schublade zum Test noch einmal vorsichtig vollständig aus.