Mit Sicherheit gut aufgehoben.

HARTMANN TRESORE

DE

Allgemeine
MONTAGE- UND BEDIENUNGSANLEITUNG
für HTM TB30-30 Minibar

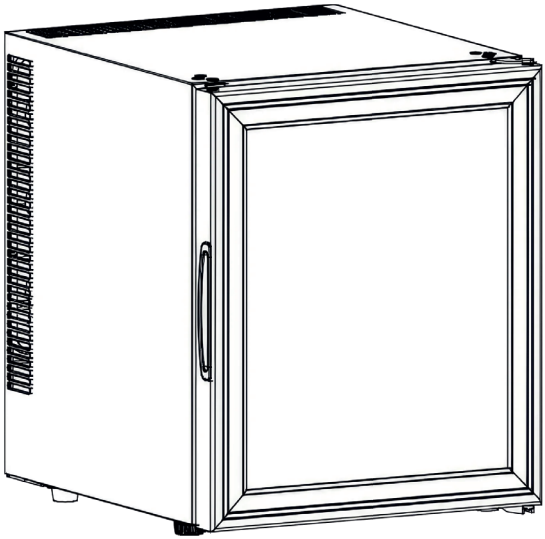

WARNUNG

1. Dieses Gerät ist nicht dafür bestimmt, von Personen (einschließlich Kindern) mit eingeschränkten körperlichen, sensorischen oder geistigen Fähigkeiten oder mangelnder Erfahrung und Kenntnis benutzt zu werden, es sei denn, sie werden von einer für ihre Sicherheit verantwortlichen Person beaufsichtigt oder in den Gebrauch des Geräts eingewiesen.
2. Kinder müssen beaufsichtigt werden, um sicherzustellen, dass sie nicht mit dem Gerät spielen.
3. Dieses Gerät kann von Kindern ab 8 Jahren sowie von Personen mit eingeschränkten körperlichen, sensorischen oder geistigen Fähigkeiten oder mangelnder Erfahrung und Kenntnis benutzt werden, sofern sie beaufsichtigt werden oder eine Einweisung in den sicheren Gebrauch des Geräts erhalten haben und die damit verbundenen Gefahren verstehen. Kinder dürfen nicht mit dem Gerät spielen. Reinigung und Benutzerwartung dürfen von Kindern nicht ohne Aufsicht durchgeführt werden.
4. Ist das Netzkabel beschädigt, muss es zur Vermeidung von Gefahren vom Hersteller, dessen Kundendienst oder einer vergleichbar qualifizierten Person ersetzt werden.
5. Um Gefahren durch Instabilität des Geräts zu vermeiden, muss es gemäß den Anweisungen befestigt bzw. installiert werden.
6. Achten Sie bei der Aufstellung des Geräts darauf, dass das Netzkabel nicht eingeklemmt oder beschädigt wird.
7. Platzieren Sie keine mehrfachen Steckdosenleisten oder tragbaren Stromversorgungen an der Rückseite des Geräts.
8. Halten Sie die Lüftungsöffnungen im Gerätegehäuse oder in der Einbaustruktur frei von Hindernissen.
9. Verwenden Sie keine mechanischen Vorrichtungen oder andere Mittel zur Beschleunigung des Abtauvorgangs, außer den vom Hersteller empfohlenen.
10. Beschädigen Sie nicht den Kältemittelkreislauf.
11. Verwenden Sie keine elektrischen Geräte innerhalb der Getränkefächer des Geräts, es sei denn, sie entsprechen dem vom Hersteller empfohlenen Typ.
12. Lagern Sie keine explosiven Stoffe wie Aerosoldosen mit brennbarem Treibmittel in diesem Gerät.
13. Kinder im Alter von 3 bis 8 Jahren dürfen Kühlgeräte be- und entladen.
14. Dieses Gerät ist für den Einsatz im Haushalt sowie in ähnlichen Anwendungen vorgesehen, wie z. B.:
    - Personalküchen in Geschäften, Büros und anderen Arbeitsumgebungen;
    - landwirtschaftliche Anwesen sowie durch Gäste in Hotels, Motels und anderen wohnähnlichen Umgebungen;
    - Pensionen (Bed-and-Breakfast-Betriebe);
    - Catering- und ähnliche Anwendungen außerhalb des Einzelhandels.

15 Um eine Verunreinigung von Getränken zu vermeiden, beachten Sie bitte folgende Hinweise:
- Das längere Offenlassen der Tür kann zu einem erheblichen Temperaturanstieg in den Fächern des Geräts führen.
- Reinigen Sie regelmäßig Oberflächen, die mit Getränken in Kontakt kommen können, sowie zugängliche Ablauf- bzw. Entwässerungssysteme.
- Reinigen Sie Wassertanks, wenn sie länger als 48 Stunden nicht benutzt wurden; spülen Sie wasserführende Systeme, die an eine Wasserversorgung angeschlossen sind, wenn länger als 5 Tage kein Wasser entnommen wurde.
- Wird das Kühlgerät über einen längeren Zeitraum nicht benutzt, schalten Sie es aus, tauen Sie es ab, reinigen und trocknen Sie es und lassen Sie die Tür geöffnet, um Schimmelbildung im Geräteinneren zu vermeiden.

Hinweis: Dieses Gerät enthält das brennbare Kältemittel R600a sowie das Treibmittel Cyclopentan. Vermeiden Sie beim Transport und bei der Nutzung jegliche Zünd- oder Feuerquellen.

Wenden Sie sich im Falle einer Störung an qualifiziertes Fachpersonal. Entsorgen Sie das Gerät bei Außerbetriebnahme über eine dafür vorgesehene, örtliche Entsorgungsstelle.

TECHNISCHE SPEZIFIKATIONEN

1. Wärmepumpe
2. Tür
3. Türdichtung
4. Griff
5. Kühlplatte
6. Tragroste
7. Standfuß
8. Unteres Scharnier

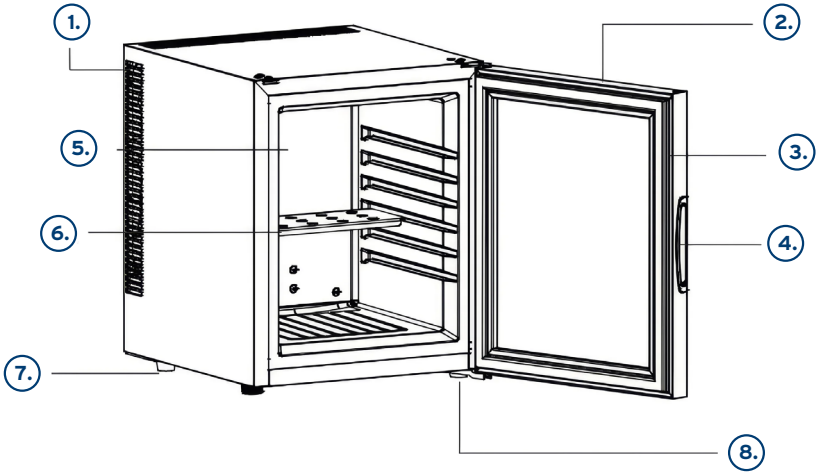

HINWEISE ZUR INBETRIEBNAHME UND SICHEREN NUTZUNG

Allgemeine Hinweise

- Stellen Sie den Kühlschrank so auf, dass der Netzstecker jederzeit zugänglich ist.
- Halten Sie den Kühlschrank von direkter Sonneneinstrahlung fern.
- Stellen Sie das Gerät nicht in unmittelbarer Nähe von wärmeerzeugenden Geräten auf.
- Stellen Sie den Kühlschrank nicht direkt auf den Boden. Verwenden Sie einen geeigneten Unterbau.

Sehr wichtig

- Der Kühlschrank erreicht seine optimale Leistung bei einer Umgebungstemperatur von **20–25 °C**. Wir empfehlen, das Gerät auszuschalten, wenn die Umgebungstemperatur unter **10 °C** liegt.
- Nach dem Anschluss an das Stromnetz lassen Sie das Gerät **2–3 Stunden** abkühlen, bevor Sie Getränke in den Kühlraum stellen.
- Eine ausreichende Belüftung ist für diese Art von **thermoelektrischem Kühlschrank** zwingend erforderlich. Bei unzureichender Belüftung kann die interne Leiterplatte (PCB) beschädigt werden; zudem wird die Lebensdauer des Geräts erheblich reduziert.
- Der Kühlschrank verfügt über ein **automatisches Abtausystem**. Ein manuelles Abtauen ist nicht erforderlich.

Stromversorgung

- Vor der Inbetriebnahme muss der Kühlschrank gemäß den jeweils geltenden nationalen Vorschriften an eine **ordnungsgemäß geerdete Steckdose** angeschlossen werden.
- Überprüfen Sie das Typenschild (seitlich am Kühlschrank angebracht), ob **Spannung und Frequenz** mit den lokalen Netzbedingungen übereinstimmen. Ist dies nicht der Fall, darf das Gerät nicht an das Stromnetz angeschlossen werden.

Warnung

- Ist das Netzkabel beschädigt, muss es vom Hersteller, dessen Kundendienst oder einer vergleichbar qualifizierten Fachkraft ersetzt werden, um Gefährdungen zu vermeiden.
- Dieses Gerät ist nicht für die Benutzung durch Personen (einschließlich Kinder) mit eingeschränkten physischen, sensorischen oder geistigen Fähigkeiten oder mangelnder
- Erfahrung und Kenntnis bestimmt, es sei denn, sie werden beaufsichtigt oder wurden von einer für ihre Sicherheit verantwortlichen Person in die Nutzung des Geräts eingewiesen.

- Kinder sind zu beaufsichtigen, um sicherzustellen, dass sie nicht mit dem Gerät spielen.
- **WARNUNG:** Um Gefahren durch Instabilität des Geräts zu vermeiden, muss der Kühlschrank gemäß dieser Anleitung befestigt werden.

NUTZUNGSBEREICH

Das Gerät ist ausschließlich für die Nutzung in Innenräumen vorgesehen, z. B.

- in Hotels, Pensionen oder anderen Beherbergungsbetrieben
- in Geschäften und Büros

Das Gerät darf nicht außerhalb eines Gebäudes verwendet werden.

INBETRIEBNAHME DES PRODUKTS

- Bitte kontrollieren Sie beim Auspacken, ob das Gerät Mängel aufweist.
- Installieren Sie das Gerät gemäß **Einbauhinweise**.
- Es wird empfohlen, das Gerät mittels der Standfüße auf einer festen Unterlage zu verschrauben, um ein Kippen zu verhindern.
- Stecken Sie den Stecker der Minibar in die Steckdose.
- Der Regler für die Temperatureinstellung befindet an der Lampe als Drehregler
- Stellen Sie die gewünschte Temperatur ein, indem Sie den Drehregler nach rechts drehen, um das Gerät stärker zu kühlen.
- Die Einstellung erfolgt in Stufen

Regler innen

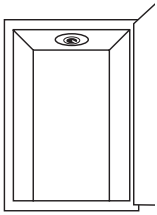

Drehregler oben

EINBAUHINWEISE

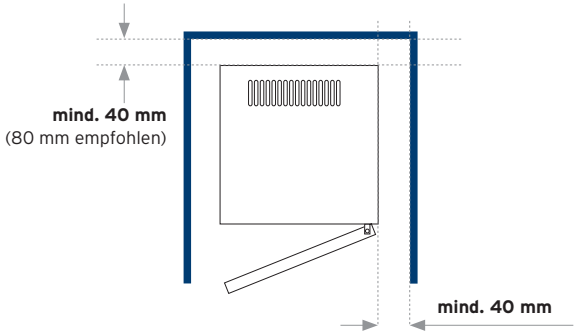

Der Abstand zwischen den Möbelwänden und der Minibar sollte **mindestens 40 mm zu allen Seiten** betragen. Für die **Rückseite wird jedoch ein Abstand von 80 mm** empfohlen.

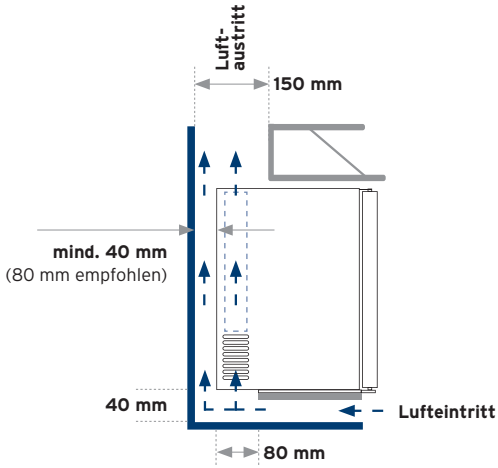

Minibars entziehen dem Innenraum Wärme, um ihn zu kühlen. Diese Wärme geben sie über die Rückseite wieder ab. Daher muss die Luft um die Minibar herum frei zirkulieren können. Hierfür ist es erforderlich, beim Einbau für die Zu- und Abluft **jeweils einen freien Lüftungsquerschnitt von mindestens 200 cm²** zu gewährleisten. Generell gilt:
Je besser die warme Abluft von der Minibar weggeleitet wird, umso besser ist ihre Effizienz, d. h., der Energieverbrauch sinkt.
Die Zuluft für die Minibar wird von unten zugeleitet. Die warme Abluft muss in jedem Fall nach oben ausgeleitet werden (Kamineffekt).

ÄNDERN DES TÜRANSCHLAGS

Der Kühlschrank ist für einen wechselbaren Türanschlag ausgelegt. Die Tür kann wahlweise nach links oder nach rechts geöffnet werden. Werkseitig ist der Türanschlag auf links eingestellt.

Sicherheitshinweis

- Vor allen Arbeiten am Gerät ist der Kühlschrank vom Stromnetz zu trennen.
- Die Arbeiten dürfen ausschließlich im spannungsfreien Zustand durchgeführt werden.

Vorgehensweise
Wenn Sie die Öffnungsrichtung der Tür ändern möchten, entnehmen Sie bitte das zusätzliche obere Scharnier aus dem Beutel der Bedienungsanleitung und gehen Sie wie folgt vor:
1. Entfernen Sie die drei Schrauben, mit denen das aktuell montierte obere Scharnier (rechte Geräteseite) befestigt ist.
2. Demontieren Sie das obere und das untere Scharnier.
3. Setzen Sie die Tür auf der gegenüberliegenden Geräteseite wieder ein.
4. Montieren Sie die Scharniere auf der neuen Seite und befestigen Sie diese mit den drei mitgelieferten selbstschneidenden Schrauben.

Nach Abschluss der Montage ist zu prüfen, ob die Tür korrekt ausgerichtet, leichtgängig und dicht schließend ist.

PRODUKTFUNKTIONSBESCHREIBUNG

1. Das Gerät ist ausschließlich für den Einsatz als Pantry-Kühlschrank vorgesehen.
2. Dieses Kühlgerät ist nicht zum Einfrieren von Lebensmitteln geeignet.
3. Für den Pantry-Betrieb wird eine Einstellung von 17 °C empfohlen.
4. Die werkseitig eingesetzte Anordnung der Ablagen stellt die energieeffizienteste Nutzung des Kühlgeräts dar.
5. Die nachfolgend dargestellte Ablagen Konfiguration wird empfohlen, um einen möglichst energieeffizienten Betrieb der Kühleinheit sicherzustellen.

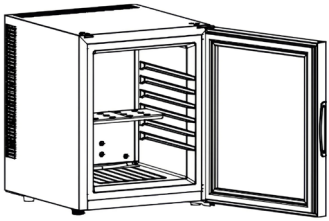

- Bei einer **Umgebungstemperatur von 25 °C** und **unbeladenem Pantry-Kühlschrank** beträgt die Abkühlzeit von **25 °C auf 17 °C** ca. **3,5 Stunden**.
- Für den Betrieb des Pantry-Kühlschranks wird eine **Temperatureinstellung von 17 °C** empfohlen. Der **Energieverbrauch beträgt 0,164 kWh/24 h**.
- Bei einer **höheren Solltemperatur** als 17 °C ist der Energieverbrauch geringer.
- Bei einer **niedrigeren Solltemperatur als 17** °C ist der Energieverbrauch höher.

ELEKTROSCHALTPLAN

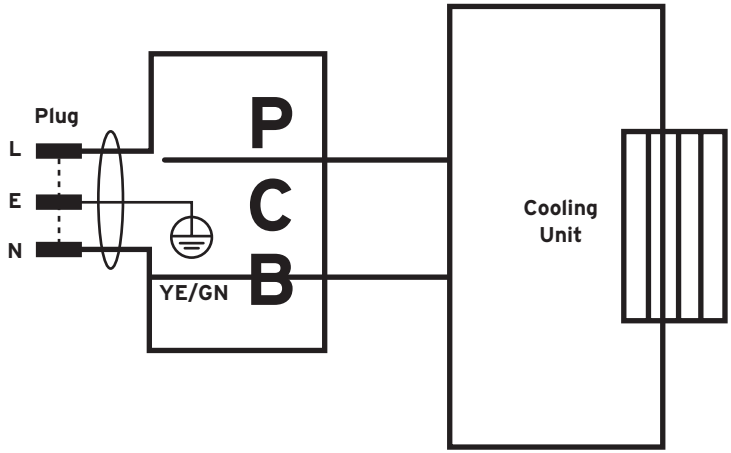

ENERGIESPARTIPPS

- Stellen Sie den **Kühlschrank** im **kühlsten Bereich des Raums** auf, fern von wärmeerzeugenden Geräten und ohne direkte Sonneneinstrahlung.
- Eine **Überladung des Kühlschranks** führt dazu, dass das thermoelektrische Kühlsystem länger betrieben werden muss.
- Reduzieren Sie die **Häufigkeit und Dauer des Türöffnens**. Entnehmen Sie möglichst alle benötigten Artikel auf einmal und schließen Sie die Tür anschließend umgehend.
- Eine typische Eigenschaft von **Heatpipe-Kühleinheiten** ist die längere Erholungszeit nach häufigem oder langem Öffnen der Tür. In diesem Fall kann es erforderlich sein, etwas länger zu warten, bis die Temperatur wieder den vorherigen Wert erreicht. Dies ist **betriebsbedingt und kein Fehler**.
- Die **Heatpipe-Technologie** verursacht **sehr geringe Betriebskosten** und ist **umweltfreundlich**, da sie **keine FCKW (CFC)** enthält.

TIPPS UND HILFEN

PROBLEM	MÖGLICHE URSACHE	LÖSUNGSVORSCHLAG
Gerät funktioniert nicht.	Die Stromversorgung des Geräts ist nicht gegeben.	Überprüfen Sie die Stromversorgung des Geräts.
	Kabel oder Netzteil ist defekt.	Kontaktieren Sie einen Servicemitarbeiter der Hartmann Tresore AG*.
	Fehler in der Elektronik	Kontaktieren Sie einen Servicemitarbeiter der Hartmann Tresore AG*.
Gerät hat eine unbefriedigende Kühlleistung.	Die Raumtemperatur liegt nicht im optimalen Bereich.	Passen Sie die Raumtemperatur entsprechend an.
	Die Tür wurde zu häufig geöffnet.	Versuchen Sie die Anzahl der Öffnungen zu reduzieren.
	Die Gerätetür schließt nicht richtig.	Beachten Sie den Punkt „Tür schließt nicht richtig“.
	Der Temperaturregler ist nicht korrekt eingestellt.	Nehmen Sie die gewünschte Einstellung vor.
	Das Gerät wurde nicht fachgerecht eingebaut (falsche Abstandsmaße).	Korrigieren Sie die Abstandsmaße.
	Das Gerät ist Hitze oder direkter Sonneneinstrahlung ausgesetzt.	Positionieren Sie das Gerät an einem kühlen Ort und vermeiden Sie direkte Sonnenbestrahlung.
Die Innenbeleuchtung funktioniert nicht.	Die Stromversorgung des Geräts ist nicht gegeben.	Überprüfen Sie die Stromversorgung des Geräts.
	Die LED-Beleuchtung ist defekt.	Kontaktieren Sie einen Servicemitarbeiter der Hartmann Tresore AG*.
Die Tür schließt nicht richtig.	Der Türanschlag ist nicht sachgemäß installiert.	Korrigieren Sie die Installation gemäß Punkt 6 (S. 10).
	Die Türdichtung ist verschmutzt.	Reinigen Sie die Türdichtung gemäß Punkt 9 (S. 13)
	Die Regale, Halterungen oder Körbe befinden sich nicht in der richtigen Position.	Justieren Sie die Teile neu.
Temperaturregelung funktioniert nicht.	Fehler in der Regeltechnik	Kontaktieren Sie einen Servicemitarbeiter der Hartmann Tresore AG*.

*Tel. +49 (0)5251 1744-179 | Fax +49 (0)5251 1744-999 | Mail: support@hartmann-tresore.de

REINIGUNG UND PFLEGE

Warnung! Lebensgefahr!

- Trennen Sie vor jeder Reinigung das Gerät von der Stromversorgung.

Achtung! Beschädigungsgefahr!

- Reinigen Sie das Gerät niemals unter fließendem Wasser
- Verwenden Sie zur Reinigung keine scharfen Reinigungsmittel oder harte Gegenstände.

- Bitte reinigen Sie das Gerät vor der Inbetriebnahme innen und außen mit einem weichen Tuch und einem milden, handelsüblichen Reiniger. Benutzen Sie für die Reinigung keine Seife oder aggressive Putzmittel.
- Achten Sie darauf, dass die Dichtungen des Geräts nicht mit Fett oder fettähnlichen Mitteln in Berührung kommen.
- Bitte reiben Sie die Dichtungen und Scharniere von Zeit zu Zeit mit Talkumpuder ein. Dies gewährleistet, dass sie geschmeidig bleiben und eine lange Lebensdauer haben.
- Bitte reinigen Sie die Rückseite des Geräts einmal im Jahr von Staub und anderen Verschmutzungen, um die ordnungsgemäße Funktion des Geräts zu gewährleisten.

ENTSORGUNG

HINWEIS!

Dieses Gerät ist gemäß der Europäischen Richtlinie 2002/96/EG über Elektro- und Elektronik-Altgeräte gekennzeichnet!
Die Verpackung des Geräts wird aus wiederverwendbaren Materialien hergestellt!

- Die sachgemäße, getrennte Sammlung dieser Geräte sowie die umweltgerechte Behandlung und Entsorgung tragen dazu bei, möglichen negativen Auswirkungen auf die Umwelt und die Gesundheit vorzubeugen.
- Die Verpackungsmaterialien können für Kinder gefährlich sein. Bewahren Sie diese Materialien daher außerhalb der Reichweite von Kindern auf und entsorgen Sie sie entsprechend den Abfallhinweisen.
- Entsorgen Sie die Verpackungsmaterialien nicht mit normalen Abfällen.
- Kontaktieren Sie ggf. Ihren autorisierten Verkäufer oder das Abfallsammelzentrum in Ihrer Region bezüglich der Entsorgung Ihres Kühlschranks.
- Entfernen Sie den Netzstecker und ggf. den Verschluss vor der Entsorgung, um Kinder vor möglichen Gefahren zu bewahren.

Dieses Symbol, welches Sie auf dem Produkt bzw. in den Dokumenten zu diesem Produkt sehen, bedeutet, dass die Minibar nicht mit dem normalen Hausmüll entsorgt werden darf. Das Produkt muss zum Abfallsammelzentrum gebracht werden, um die vorschriftsmäßige Entsorgung, die für elektronische Geräte vorgeschrieben ist, zu gewährleisten. Kontaktieren Sie ggf. das Abfallsammelzentrum oder Ihren Verkäufer für weitere Informationen.

GARANTIE

Die Garantiezeit beginnt mit dem Kauf des Produkts und beträgt 12 Monate.

Achtung! Die Garantie erlischt, wenn

- die Montage- und Bedienungsanweisungen nicht korrekt ausgeführt werden und ggf. zu Störungen führen.
- das Gerät verändert wird.
- keine Original-Ersatzteile verwendet werden.

Die Garantie gilt nicht für eventuelle Personenschäden oder Sachbeschädigung aufgrund der Nichteinhaltung der Gebrauchsanweisung oder bei falscher Verwendung des Geräts.

WICHTIG: **Die Charakteristiken des Produkts können ohne vorherige Benachrichtigungen geändert werden.**

Mit Sicherheit gut aufgehoben.

www.hartmann-tresore.de

HARTMANN TRESORE GmbH
Pamplonastraße 2
33106 Paderborn
Deutschland

+49 (0)5251 1744-179
support@hartmann-tresore.de